FICHA TÉCNICA DEL DEPÓSITO SUBTERRÁNEO ACANALADO

Modelo: **SEI N 9000 AG** SERBATOIO

Descripción

Tanque de polietileno para el almacenamiento de líquidos no particularmente agresivos modelo subterráneo acanalado, construido en la técnica de moldeo rotacional con espesor constante de las paredes.
El tanque tiene una estructura reforzada por nervaduras verticales y horizontales, está equipado con una tapa de bayoneta macho ø 600, tapa abatible con cerradura con llave, sello impermeable no hermético y ventilación; Por lo tanto, el tanque nunca se somete a presiones que se desvíen significativamente de la presión hidrostática y, por lo tanto, es adecuado para operar solo a presión atmosférica. Hay orificios inferiores en los pies de apoyo para un posible anclaje a la losa base en hormigón armado y cáncamos superiores para elevación y manipulación.

Configuración estándar del producto

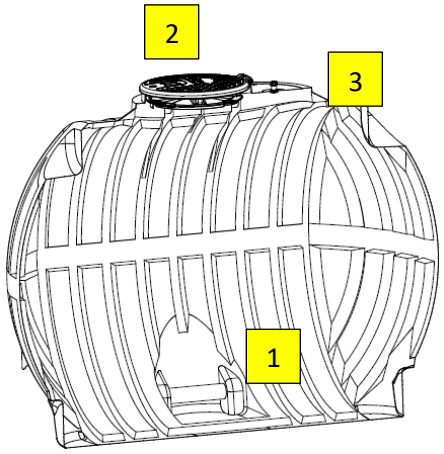

1 **Tanque monolítico**

2 **Tapa de inspección**

3 **Cáncamos de elevación**

Función y uso

Contenedor para ser utilizado bajo tierra para la contención de líquidos compatibles con polietileno.
El tanque se puede utilizar para el almacenamiento de: agua de lluvia, agua de lluvia, acumulaciones de extinción de incendios, aguas residuales domésticas, lixiviados de vertederos, agua potable, etc.
El posicionamiento de los tanques subterráneos debe realizarse sobre una superficie plana, uniforme, horizontal y de un ancho igual o mayor que la base del tanque. Los lados de la excavación deben ser al menos 30 cm más altos que las dimensiones externas del tanque. El rango de temperatura de funcionamiento exterior es de -20 °C + 60 °C. Sin embargo, recomendamos no superar los 50 °C.

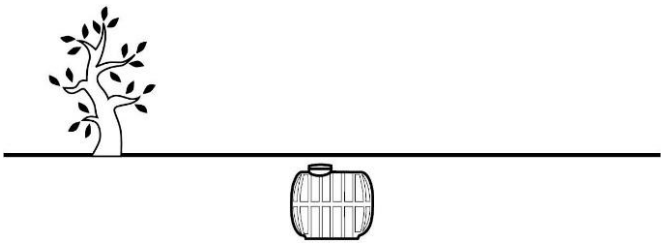

Via dell'Artigianato, 43 / 61028
Mercatale di Sassocorvaro Auditore (PU)
+39 0722 079201
info@starplastsrl.it
www.starplastsrl.it
Starplast srl

Los tanques se pueden perforar en correspondencia con las partes planas presentes para la inserción de tuberías o accesorios.

Estándares y certificaciones

Cumplen con los requisitos de:

Reglamento (CE) n.º 1935/2004
Reglamento UE 2023/2006
Reglamento UE 10/2011
Reglamento UE 213/2018
D.P.R. 777/82 y modificaciones posteriores
Decreto Ministerial 21/03/73 y modificaciones posteriores
Decreto Ministerial n.º 174 de 06/04/2004 y modificaciones posteriores
Decreto Ministerial n.º 63 de 10 de marzo de 2020 - CAM Edilizia
2.3.5.1. Recogida, depuración y reutilización de las aguas pluviales
Decreto Ministerial n.º 63 de 10 de marzo de 2020 - CAM Verde Pubblico
Cap. H gestión de áreas verdes públicas - sistemas de riego
Especificaciones técnicas punto 2: reutilización del agua

Idoneidad para el contacto con alimentos: **Informe de prueba IIP nr. 823LP/2021 de 20/10/2021**

Viscoso

El dimensionamiento de los tanques subterráneos se realizó verificando la resistencia mecánica de la geometría, cuando se somete a condiciones de trabajo. El análisis estructural de las geometrías se realizó mediante la creación de un modelo de cálculo de elementos finitos y mediante ensayos experimentales de chancado realizados al producto terminado. Por lo tanto, el tanque ha sido dimensionado para soportar una carga máxima de cobertura con suelo vegetal que no supere los 40 cm. En el caso de la contención de líquidos con ρ > 1.000 kg/m3, es necesario realizar más controles preventivos para garantizar su estabilidad mecánica regular.

TABLA DE DATOS

Dimensional

modelo	Volumen	L x W	h	Tapones		Conductos de ventilación
				Ø 400	Ø 600	
	Litros	Cm		Nr.		Nr.
SEI N 9000 AG	**8.650**	285 x 210	234	-	1	1

Notas:
Las dimensiones y dimensiones de los productos de PE mediante moldeo rotacional pueden tener una tolerancia de +/- 3%

Accesorios disponibles y recomendados

- Cable de extensión — PRO X 600
- Tapa de registro telescópica — CHI Y 800-600
- Sello de labio — GRN Y....
- Rejilla anti-intrusión — GRI Y 600
- Tubo de desbordamiento — TUB Y GRN....
- Torreta de elevación — TRM X 1200-50

MANTENIMIENTO DE TANQUES SUBTERRÁNEOS

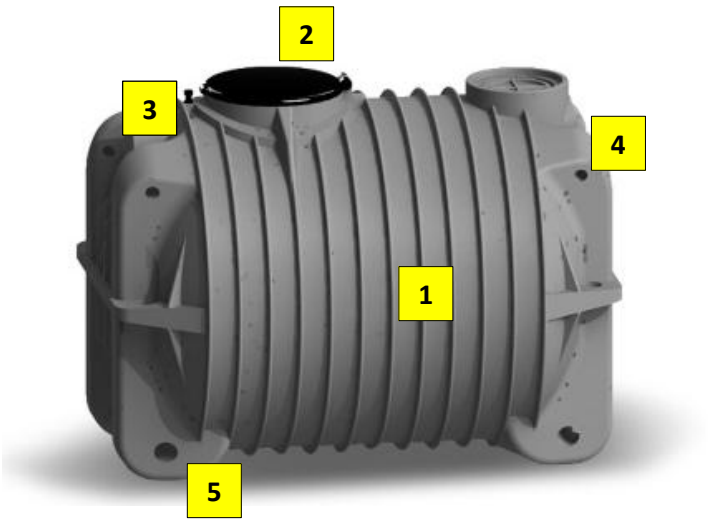

1 **Tanque de contención de PE**

2 **Tapón de inspección y carga**

3 **Respiradero**

4 **Cáncamos de elevación**

5 **Agujeros de anclaje**

Instalación

Para la instalación, siga las instrucciones de nuestro manual "Instalación y manejo".
Coloque el tanque sobre una superficie plana lisa y limpia y aléjelo al menos 30 cm de las paredes de excavación o de cualquier obstáculo.
Para usar el tanque al aire libre, consulte las instrucciones de los manuales.

Uso y mantenimiento

Los tanques generalmente se suministran sin haber sido sometidos a ningún tratamiento interno y externo (lavado, etc.).
Por lo tanto, es necesario realizar al menos un lavado interno con agua y detergentes o jabones específicos para el tipo de uso cuando sea necesario.
Finalmente, enjuague bien con agua potable.

En el caso de los tanques de almacenamiento, deberán realizarse al menos una vez al año las siguientes operaciones:

- Verifique que no se haya formado una capa excesiva de limo en el fondo del tanque de almacenamiento y, si es necesario, recupere el tanque con limpieza por chorro de agua y desinfección con hipoclorito de sodio.
- Comprobar la eficacia de las boquillas de carga y/o descarga insertadas en las partes planas de la misma.
- Verifique la superficie interna del tanque para ver si está deformada al menos 48 horas después del llenado.

Para todo el mantenimiento y funcionamiento del sistema, consulte el manual correspondiente.

CERTIFICADO DE CONFORMIDAD TANQUE SUBTERRÁNEO GRIS

Modelo: SEI N 9000 AG SERBATOIO 

Los tanques subterráneos se utilizan para la contención y almacenamiento de aguas pluviales, aguas pluviales, aguas residuales domésticas, agua potable, lixiviados de vertederos y todos los líquidos compatibles con polietileno a presión atmosférica como se indica en las fichas técnicas del producto (STC 01).
Están fabricados en polietileno mediante el sistema de "moldeo rotacional" y cumplen con los requisitos de las siguientes normas:

Reglamento (CE) n.º 1935/2004
Reglamento UE 2023/2006
Reglamento UE 10/2011
Reglamento UE 213/2018
D.P.R. 777/82 y modificaciones posteriores
Decreto Ministerial 21/03/73 y modificaciones posteriores
Decreto Ministerial n.º 174 de 06/04/2004 y modificaciones posteriores
Decreto Ministerial n.º 63 de 10 de marzo de 2020 - CAM Edilizia 2.3.5.1. Recogida, depuración y reutilización de las aguas pluviales
Decreto Ministerial n.º 63 de 10 de marzo de 2020 - CAM Verde Pubblico
Cap. H gestión de áreas verdes públicas - sistemas de riego
Especificaciones técnicas punto 2: reutilización del agua

Idoneidad para el contacto con alimentos según las Directivas 95/31/CE y 96/77/CE

El material PE gris utilizado para la fabricación del tanque cumple con los límites de migración global y específica y las restricciones específicas de las condiciones de prueba del laboratorio acreditado IIP donde se realizan los análisis y se atestiguan en el INFORME DE PRUEBA IIP -INFORME DE PRUEBA N° 0823LP/2021 del 20/10/2021 que se puede consultar en la Compañía.

IMPORTANTE:

- Coloque el tanque sobre una superficie plana y siga cuidadosamente las instrucciones del folleto de manejo e instalación adjunto al suministro.
- No coloque el tanque afuera ÚSELO SOLO BAJO TIERRA.

Advertencias

Temperatura de funcionamiento externa -20 °C ÷ +60 °C, recomendamos no exceder los 50 °C.
Antes de llenar el tanque con sustancias distintas del agua, verifique cuidadosamente la compatibilidad del PE con las principales sustancias químicas, indicadas en la tabla de "compatibilidad de sustancias químicas" y comuníquese con el Departamento Técnico de Starplast si es necesario. El dimensionamiento del tanque subterráneo está calculado para soportar una carga máxima de cobertura con suelo vegetal para un espesor que no exceda los 40 cm (transitabilidad).
Asegúrese siempre de haber conectado la ventilación antes de cargar y vaciar el tanque y verifique que la tapa de inspección hermética esté bien cerrada, solo después del llenado.
Limpie el recipiente de cualquier residuo de procesamiento que pueda haber estado presente o formado.

STARPLAST declina toda responsabilidad inherente al Título V del Decreto Legislativo 152/06 cuando no se lleve a cabo la correcta elección de la solución vegetal autorizada por el organismo competente, el correcto procedimiento de gestión de los depósitos y el uso inadecuado del producto.
Para los procedimientos correctos de instalación, gestión y mantenimiento, consulte la información proporcionada en los folletos correspondientes adjuntos al suministro.

OFICINA TÉCNICA
El gerente de oficina
Pierluigi Dell'Onte

Via dell'Artigianato, 43 / 61028
Mercatale di Sassocorvaro Auditore (PU)
+39 0722 079201
info@starplastsrl.it
www.starplastsrl.it
Starplast srl