DATOS TÉCNICOS EMBALSE CORRUGADO ENTERRADO

Modelo: **SEI CC 2000 AG** **SERBATOIO**

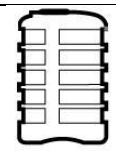

Tanque de polietileno para almacenamiento de líquidos no particularmente agresivos, construido mediante la técnica de moldeo rotativo con espesor constante de las paredes, modelo corrugado para enterramiento.

El depósito tiene una estructura reforzada con nervaduras verticales y horizontales, equipado con una bayoneta macho de 400 ø con cierre y ventilación impermeables no estancas, de modo que el depósito nunca se someta a presiones que desvíen significativamente de la presión hidrostática y, por tanto, es adecuado para operar a presión atmosférica.

Configuración estándar del producto

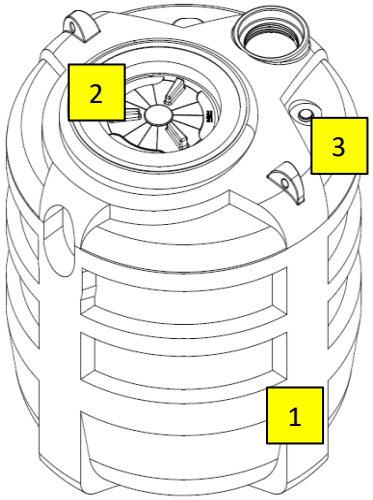

1 **Depósito Corrugado**

2 **Tapa de alcantarilla**

3 **Ojos de suspensión**

Función y uso ***

Depósito que se usará enterrado para contener líquidos compatibles con polietileno. El depósito puede utilizarse para almacenar: agua de lluvia, primera lluvia, reservas de incendio, aguas residuales domésticas, lixiviado de vertederos, agua potable, etc. Los tanques que se van a enterrar deben colocarse sobre una superficie plana, uniforme y horizontal, con un ancho igual o mayor que la base del depósito. Los laterales de la	

excavación deben estar al menos 30 cm más altos que las dimensiones exteriores del tanque. El rango de temperaturas de funcionamiento exterior es de -20°C + 60°C. Sin embargo, recomendamos que no supere los 50°C. Los tanques pueden perforarse en las partes planas para la inserción de tuberías o accesorios.	

Normas y certificaciones

Cumplen con los requisitos de: **Reglamento nº 1935/2004 CE**

Reglamento de la UE 2023/2006

Reglamento UE 10/2011

Reglamento de la UE 213/2018

D.P.R. 777/82 y S.M.I.

D.M. 21/03/73 y s.m.i.

D.M. nº 174 del 06/04/2004 e s.m.i.

D.M. n. 63 del 10 de marzo de 2020 - CAM Edilizia 2.3.5.1. Recogida, purificación y reutilización de agua de lluvia

D.M. n. 63 del 10 de marzo de 2020 - CAM Verde Público

Capítulo H gestión de espacios verdes públicos - sistemas de riego

Especificaciones técnicas punto 2: reutilización del agua

Idoneidad para el contacto con alimentos: Informe de Prueba IIP nº 823LP/2021 de 20/10/2021

Talla

El diseño de los tanques funerarios se realizó verificando la resistencia mecánica de la geometría cuando se someten a condiciones de trabajo. El análisis estructural de las geometrías se realizó mediante la creación de un modelo de cálculo por elementos finitos y mediante pruebas experimentales de trituración realizadas sobre el producto terminado. Por ello, el depósito fue dimensionado para soportar una carga máxima de cobertura con suelo vegetal de no más de 40

cm. En caso de contención de líquidos con ρ > 1.000 kg/m3, deben realizarse controles preventivos adicionales para garantizar su estabilidad mecánica regular.

TABLA DE DATOS

Dimensiones

Modello	Volumen	Lu x La	h	Tapas		Respiros
				Ø 400	Ø 600	
	litros	cm		Nº		Nº
SEI CC 2000 AG	**2.150**	Ø 130	200	1	-	1

Nota:

Las dimensiones y dimensiones de los productos fabricados en PE mediante moldes rotacionales pueden tener una tolerancia de +/- 3%

Accesorios disponibles y recomendados

- Extensión PRO X 400
- Tampa telescópica CHI Y 600-400
- Junta de vedação GRN Y....
- Tubo de excesso de enchimento TUB Y GRN….

MANTENIMIENTO DEL EMBALSE FUNERARIO

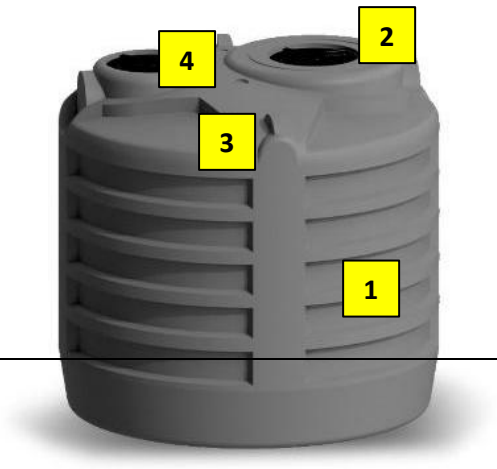

1 **Depósito de contención de PE**

2 **Tapa de registro y tapa de carga**

3 **Levantando los ojos**

4 Respiración

Instalación

Para la instalación, siga las instrucciones proporcionadas en nuestro manual de "Colocación y Manejo".

Coloca el tanque sobre una superficie plana, lisa y limpia y mantén una distancia de al menos 30 cm de los muros de excavación o de cualquier obstáculo.

Para el uso exterior del acuario, consulta la información proporcionada en los folletos.

Uso y mantenimiento

Los depósitos generalmente se suministran sin haber pasado por ningún tratamiento interno y externo (lavado, etc.).

Por ello, es necesario realizar al menos un lavado interno con agua y detergentes o jabones específicos según el tipo de uso, cuando sea necesario.

Enjuaga a fondo con agua potable.----- Para los tanques de almacenamiento, las siguientes operaciones deben realizarse al menos una vez al año:

- Comprueba que no se haya formado una capa excesiva de lodo en el fondo del depósito de almacenamiento y, si es necesario, limpia el depósito con un chorro de agua y desinfecta con hipoclorito de sodio.
- Comprueba la eficacia de cualquier boquilla de llenado y/o descarga insertada en las partes planas de la boquilla.
- Comprueba que no haya deformaciones en la superficie interior del acuario tras al menos 48 horas de llenado.

Para todas las operaciones de mantenimiento y gestión del sistema, consulte el manual correspondiente.

CERTIFICADO DE CONFORMIDAD DEL TANQUE GRIS DE INTERRO

Modello: SEI CC 2000 AG **SERBATOIO**

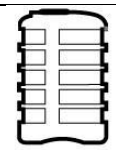

Los embalses se utilizan para la contención y almacenamiento de agua de lluvia, aguas residuales domésticas, agua potable, lixiviado de vertederos y todos los líquidos compatibles con polietileno a presión atmosférica, según se especifica en las hojas técnicas del producto (STC 01).

Se fabrican en polietileno mediante el sistema de "moldeo rotativo" y cumplen con los requisitos de las siguientes normas:

Reglamento nº 1935/2004 CE

Reglamento de la UE 2023/2006

Reglamento UE 10/2011

Reglamento de la UE 213/2018

D.P.R. 777/82 y S.M.I.

D.M. 21/03/73 y s.m.i.

Decreto Ministerial nº 174 de 06/04/2004 y enmiendas posteriores

D.M. n. 63 del 10 marzo 2020 - CAM Edilizia** **** ****
****2.3.5.1. Recogida, purificación y reutilización del agua de lluvia**

**D.M. n. 63 del 10 marzo 2020 - CAM Verde Público **

Capítulo H gestión de espacios verdes públicos - sistemas de riego

Especificaciones técnicas punto 2: reutilización del agua

Idoneidad para el contacto con alimentos según las Directivas 95/31/CE y 96/77/CE

El material gris de PE utilizado en la fabricación del tanque cumple con los límites globales y específicos de migración y las restricciones específicas de las condiciones de prueba del laboratorio acreditado por el IIP, en el que los análisis se realizan y atestiguan en el informe de prueba del IIP - informe de prueba N° 0823LP/2021 del 20/10/2021, que puede consultarse en la Compañía.

IMPORTANTE:

- Sigue las instrucciones para colocar el depósito sobre una superficie plana y sigue cuidadosamente las instrucciones del manual de manipulación e instalación proporcionado.
- No coloques el acuario al aire libre, ÚSALO SOLO ENTERRADO.

Advertencias

A temperatura de funcionamiento exterior -20°C ÷ +60°C, recomendamos no superar los 50°C.

Antes de llenar el depósito con sustancias distintas al agua, compruebe cuidadosamente la compatibilidad del PE con los principales productos químicos listados en la tabla de "compatibilidad química" y, si es necesario, contacte con la Oficina Técnica de Starplast. El tamaño del tanque a enterrar se calcula para soportar una carga máxima de cobertura con tierra vegetal a un espesor no superior a 40 cm (facilidad para caminar).

Asegúrate siempre de haber encendido la ventilación antes de llenar y vaciar el depósito y revisa el cierre correcto de la tapa de inspección con un sello no estanco, solo después de llenarla.

Limpia el recipiente de cualquier residuo de procesamiento que pueda estar presente o que se haya formado.

STARPLAST declina cualquier responsabilidad relacionada con el Título V del Decreto Legislativo 152/06 siempre que no se haga la correcta elección de la solución de instalación autorizada por la Autoridad competente, no se haga el procedimiento correcto de gestión de tanques y no se utilice inadecuadamente el producto manufacturado.

Para los procedimientos correctos de instalación, gestión y mantenimiento, consulte los folletos correspondientes adjuntos a la entrega.

OFICINA TÉCNICA
El Gerente de Oficina
Pierluigi Dell'Onte