HOJA TÉCNICA DE TANQUE SUBTERRÁNEO CORRUGADO

Modelo: **SEI CC 1200 AG** **SERBATOIO**

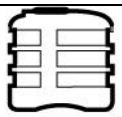

Descripción

Tanque de polietileno para almacenamiento de líquidos no particularmente agresivos, construido con la técnica de moldeado rotativo con espesor constante de las paredes, modelo subterráneo corrugado.
El depósito tiene una estructura reforzada con costillas verticales y horizontales, está equipado con una bayoneta macho de ø 400 con sellado y ventilación impermeables y no estancas, por lo que nunca se somete a presiones que desvíen significativamente de la presión hidrostática y, por tanto, es adecuado para operar a presión atmosférica.

Configuración estándar del producto

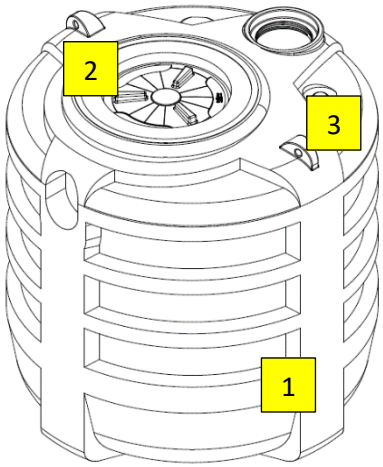

1 **Bañera corrugada**

2 **Tapa de inspección**

3 **Ojos de elevación**

Función y uso

Contenedor para usarse bajo tierra para contener líquidos compatibles con polietileno.
El depósito puede utilizarse para almacenar agua de lluvia, agua de lluvia, acumulaciones de extinción de incendios, aguas residuales domésticas, lixiviado de vertederos, agua potable, etc.
La colocación de los tanques subterráneos debe realizarse sobre una superficie plana, uniforme, horizontal y de anchura igual o mayor que la base del tanque. Los laterales de la excavación deben estar al menos 30 cm más altos que las dimensiones externas del tanque. El rango de temperatura exterior es de -20°C + 60°C. Sin embargo, recomendamos no superar los 50 °C.
Los tanques pueden perforarse en correspondencia con las partes planas presentes para la inserción de tuberías o accesorios.

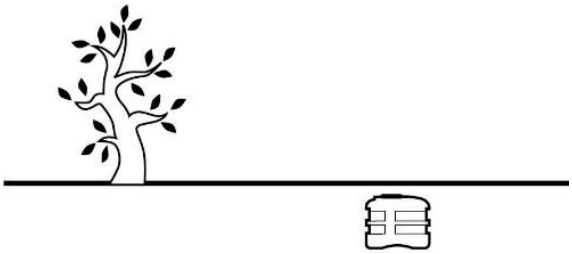

Via dell'Artigianato, 43 / 61028
Mercatale di Sassocorvaro Auditore (PU)
+39 0722 079201
info@starplastsrl.it
www.starplastsrl.it
Starplast srl

Normas y certificaciones

Cumplen con los requisitos de:

Reglamento nº 1935/2004 CE
Reglamento UE 2023/2006
Reglamento UE 10/2011
Reglamento UE 213/2018
D.P.R. 777/82 y enmiendas posteriores
Decreto Ministerial 21/03/73 y enmiendas posteriores
Decreto Ministerial nº 174 de 06/04/2004 y enmiendas posteriores
Decreto Ministerial nº 63 de 10 de marzo de 2020 - CAM Edilizia
2.3.5.1. Recogida, purificación y reutilización del agua de lluvia
Decreto Ministerial nº 63 de 10 de marzo de 2020 - CAM Verde Pubblico
Cap. H Gestión de áreas verdes públicas - sistemas de riego
Especificaciones técnicas punto 2: reutilización del agua

Idoneidad para el contacto con la comida: **Informe de prueba IIP nº 823LP/2021 del 20/10/2021**

Talla

El dimensionamiento de los tanques subterráneos se realizaba verificando la resistencia mecánica de la geometría cuando se sometió a condiciones de trabajo. El análisis estructural de las geometrías se llevó a cabo mediante la creación de un modelo de cálculo por elementos finitos y mediante pruebas experimentales de trituración realizadas sobre el producto terminado. Por ello, el tanque ha sido dimensionado para soportar una carga máxima de cobertura con suelo vegetal que no supere los 40 cm. En caso de contención de líquidos con ρ > 1.000 kg/m3, es necesario realizar controles preventivos adicionales para garantizar su estabilidad mecánica regular.

TABLA DE DATOS

dimensional

Modelo	Volumen	L x W	h	Internacionalidades		Ventilaciones
				Ø 400	Ø 600	
	litros	cm		Nº		Nº
SEI CC 1200 AG	**1400**	Ø 130	133	1	-	1

Notas:
Las dimensiones y dimensiones de los productos fabricados en PE mediante moldeo rotacional pueden tener una tolerancia de +/- 3%

Accesorios disponibles y recomendados

- Ampliación — PRO X 400
- Tapa telescópica de alcantarilla — CHI Y 600-400
- Sellado de labios — GRN Y....
- Tubería de desbordamiento — BAÑERA GRN....

MANTENIMIENTO DE TANQUES SUBTERRÁNEOS



1 **Depósito de contención de PE**

2 **Inspección y tapa de carga**

3 **Ojos de elevación**

4 **Ventilación**

Instalación

Para la instalación, sigue las instrucciones de nuestro manual "Instalación y Manejo".
Coloca el acuario sobre una superficie lisa y limpia y plana, y diséjalo al menos 30 cm de las paredes de excavación o de cualquier obstáculo.
Para usar el acuario al aire libre, consulta las instrucciones en los manuales.

Uso y mantenimiento

Los depósitos generalmente se suministran sin haber pasado por ningún tratamiento interno y externo (lavado, etc.).
Por ello, es necesario realizar al menos un lavado interno con agua y detergentes o jabones específicos para el tipo de uso, cuando sea necesario.
Por último, enjuaga bien con agua potable.

Para los tanques de almacenamiento, las siguientes operaciones deben realizarse al menos una vez al año:

- Comprueba que no se haya formado una capa excesiva de limo en el fondo del depósito de almacenamiento y, si es necesario, recupera el depósito con limpieza por chorro de agua y desinfección con hipoclorito de sodio.
- Comprueba la efectividad de cualquier tobera de carga y/o descarga insertada en las partes planas de la misma.
- Revisa la superficie interna del tanque para detectar deformación al menos 48 horas después de llenar.

Para todo el mantenimiento y operación del sistema, consulte el manual correspondiente.

CERTIFICADO DE CONFORMIDAD TANQUE SUBTERRÁNEO GRIS

Modelo: SEI CC 1200 AG SERBATOIO



Los tanques subterráneos se utilizan para la contención y almacenamiento de agua de lluvia, agua de lluvia, aguas residuales domésticas, agua potable, lixiviado de vertederos y todos los líquidos compatibles con polietileno a presión atmosférica según se indica en las hojas de datos del producto (STC 01).
Están fabricados en polietileno utilizando el sistema de "moldura rotativa" y cumplen con los requisitos de las siguientes normas:

Reglamento nº 1935/2004 CE
Reglamento UE 2023/2006
Reglamento UE 10/2011
Reglamento UE 213/2018
D.P.R. 777/82 y enmiendas posteriores
Decreto Ministerial 21/03/73 y enmiendas posteriores
Decreto Ministerial nº 174 de 06/04/2004 y enmiendas posteriores
Decreto Ministerial nº 63 de 10 de marzo de 2020 - CAM Edilizia
2.3.5.1. Recogida, purificación y reutilización del agua de lluvia
Decreto Ministerial nº 63 de 10 de marzo de 2020 - CAM Verde Pubblico
Cap. H Gestión de áreas verdes públicas - sistemas de riego
Especificaciones técnicas punto 2: reutilización del agua

Idoneidad para el contacto con alimentos según las Directivas 95/31/CE y 96/77/CE

El material gris de PE utilizado para la fabricación del tanque cumple con los límites globales y específicos de migración y las restricciones específicas de las condiciones de prueba del laboratorio acreditado por el IIP donde se realizan los análisis y están atestados en el INFORME DE PRUEBA IIP-informe N° 0823LP/2021 del 20/10/2021, que puede consultarse en la Compañía.

IMPORTANTE:

- Coloca el depósito sobre una superficie plana y sigue cuidadosamente las instrucciones del folleto de manipulación e instalación adjunto al suministro.
- No coloques el tanque fuera ÚSALO SOLO BAJO TIERRA.

Advertencias

Temperatura de funcionamiento externa -20°C ÷ +60°C, recomendamos no superar los 50 °C.
Antes de llenar el depósito con sustancias distintas al agua, compruebe cuidadosamente la compatibilidad del PE con las principales sustancias químicas, indicada en la tabla de "compatibilidad de sustancias químicas", y contacte con el Departamento Técnico de Starplast si es necesario. El tamaño del depósito subterráneo se calcula para soportar una carga máxima de cobertura con suelo vegetal para un espesor no superior a 40 cm (caminabilidad).
Asegúrate siempre de haber conectado la ventilación antes de cargar y vaciar el depósito y comprobar que la tapa estanca de inspección esté bien cerrada, solo después de llenarla.
Limpia el recipiente de cualquier residuo de procesamiento que pueda haber estado presente o formado.
STARPLAST declina toda responsabilidad inherente al Título V del Decreto Legislativo 152/06 siempre que no se lleve a cabo la correcta elección de solución vegetal autorizada por el organismo competente, el procedimiento correcto de gestión de tanques y el uso inadecuado del producto.

Para los procedimientos correctos de instalación, gestión y mantenimiento, consulte la información proporcionada en los folletos correspondientes adjuntos al suministro.

OFICINA TÉCNICA
El Gerente de Oficina
Pierluigi Dell'Onte