***codice:*** CLY 5000 P 220

***nome prodotto:*** Serbatoio da Esterno Calypso

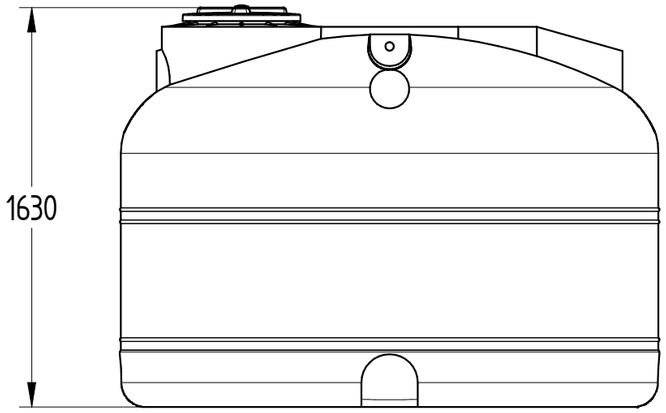


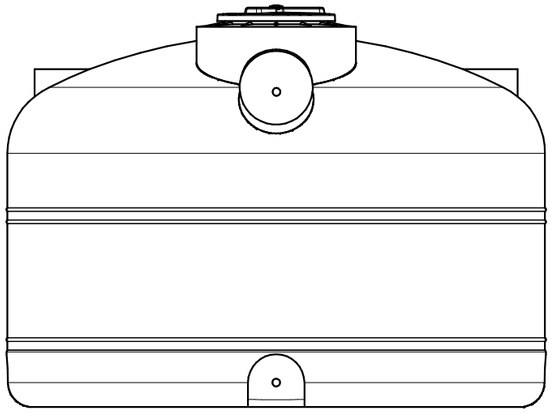

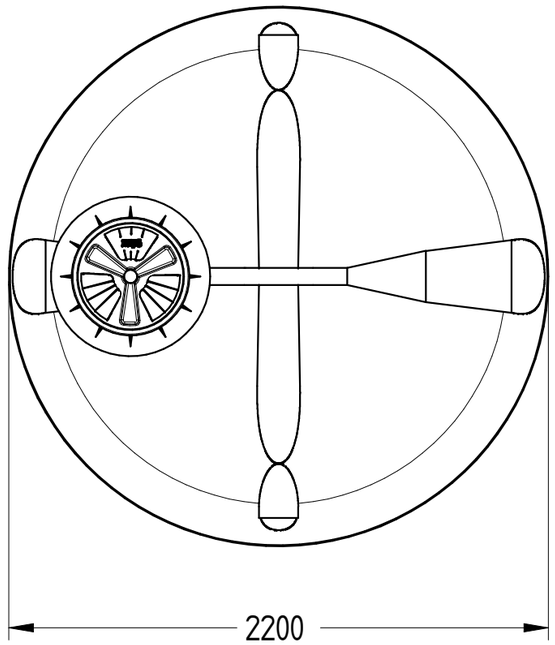


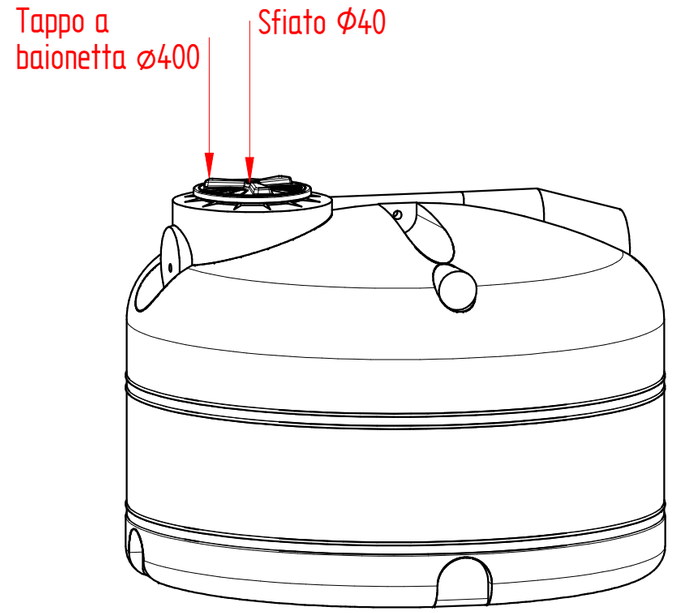


**UFFICIO TECNICO**

StaRplast
www.starplastsrl.it

| REVISIONE | MOTIVO | DATA |
|---|---|---|
| 4 | | |
| 3 | | |
| 2 | | |
| 1 | Aggiornamento catalogo | 07/09/2020 |
| 0 | Emissione | 04/01/2018 |

| DISEGNATO | CONTROLLATO | APPROVATO |
|---|---|---|
| Ufficio Tecnico | Ufficio Tecnico | P. Dell'Onte |

© é vietata la riproduzione e/o la diffusione di questo documento, totale o in parte

| MATERIALE | PESO | SCALA |
|---|---|---|
| PE | 100 kg | |

NOTA:
le quote e le dimensioni dei manufatti realizzati in P.E tramite stampaggio rotazionale, possono avere un tolleranza del +/- 3%