Traducido del italiano al español - www.onlinedoctranslator.com

FICHA TÉCNICA TANQUE EXTERIOR

Modelo: CLY 4000 P 180 CALYPSO



Descripción

Depósito de polietileno coloreado en masa, protegido de la acción de los rayos ultravioleta para el almacenamiento de líquidos no especialmente agresivos, construido mediante la técnica del rotomoldeo con espesor de pared constante, del tipo panettone.

El tanque está equipado con un tapón de bayoneta hembra de ø 400 con sello impermeable y no estanco y ventilación, por lo que los tanques nunca están sujetos a presiones que difieran significativamente de la presión hidrostática y operan a presión atmosférica. El paquete incluye no. 3 insertos de latón atóxico, comoldeados, con rosca hembra de 1" de diámetro para posible conexión de tuberías, válvulas o accesorios para llenado y/o vaciado del tanque con sus respectivas juntas tóricas colocadas en la parte interna del tapón de cierre en correspondencia con la rosca de ventilación.

Configuración estándar del producto

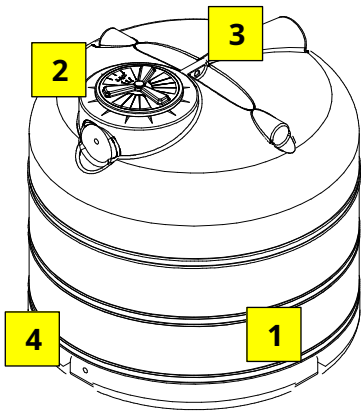

1 **Tanque de contención**

2 **Tapa de inspección/carga**

3 **Cáncamo de elevación**

4 **Insertos de latón de 1" H/H**

Función y uso

Recipiente de uso exterior para contener líquidos compatibles con polietileno.

El depósito se puede utilizar para el almacenamiento de: agua de lluvia, aguas de primera lluvia, acumulaciones de extinción de incendios, aguas residuales domésticas, lixiviados de vertederos, agua potable, etc.
El posicionamiento de los tanques exteriores debe realizarse sobre una superficie plana, uniforme, horizontal (pendiente máxima 4‰) y con un ancho igual o mayor que la base del tanque. El rango de temperatura de funcionamiento externo es -20°C +60°C. Sin embargo, recomendamos no superar los 50 °C. Los tanques se pueden perforar en correspondencia con las partes planas presentes para la inserción de tuberías o accesorios.

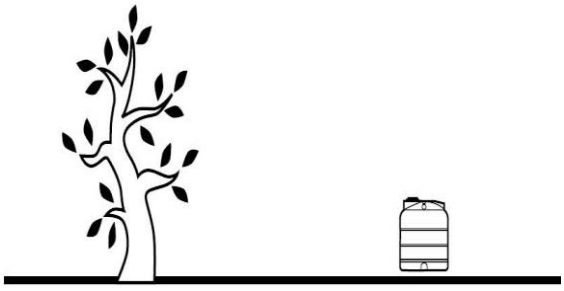

Via dell'Artigianato, 43 / 61028
Mercatale di Sassocorvaro Auditore (PU)
+39 0722 079201
info@starplastsrl.it
www.starplastsrl.it
Starplast srl

ISO 9001
BUREAU VERITAS
Certification

Estándares y certificaciones

Cumplen con los requisitos de:

Reglamento nº. 1935/2004 CE
Reglamento UE 2023/2006
Reglamento UE 10/2011

Reglamento UE 213/2018 Decreto Presidencial

777/82 y modificaciones posteriores

Decreto Ministerial 21/03/73 y modificaciones posteriores

Decreto Ministerial n. 174 del 06/04/2004 y modificaciones posteriores

Idoneidad para el contacto con alimentos: **Informe de prueba IIP no. 821LP/2021 de 20/10/2021**

Apresto

El dimensionamiento de los tanques exteriores se realizó considerando la contención de líquidos con ρ = 1000 kg/m3. Para densidades superiores se aconseja no llenar completamente el depósito pero en ningún caso se garantiza la estabilidad dimensional. El espesor medio de las paredes se realiza en relación al volumen y forma del tanque.

TABLA DE DATOS

Dimensional

MODELO	Volumen	Largo x ancho	h	Gorras		Ventilaciones
				Ø 400	Ø600	
	es	centímetro		No.		No.
CLY 4000 P 180	**4.000**	Ø 180	186	1	-	1

Notas:

Las dimensiones y dimensiones de los productos fabricados en PE mediante rotomoldeo podrán tener una tolerancia de +/- 3%

Accesorios disponibles y recomendados

- Sello de labio — VERDE Y...
- Tubo demasiado lleno — TUB Y GRN...
- Conexión de paso de pared — RPPY...

MANTENIMIENTO DEL TANQUE EXTERIOR



1 **Tanque de contención de PE**

2 **Tapa de inspección y carga.**

3 insertos de latón 1" H/F

4 cáncamos de elevación

5 ventilación

Instalación

Para la instalación, siga las instrucciones de nuestro manual "Instalación y Manejo".
Coloque el depósito sobre una superficie plana, lisa y limpia (pendiente máxima 4 ‰) y aléjelo al menos 10 cm de paredes y obstáculos.
No entierre el tanque, UTILÍCELO ÚNICAMENTE EN EL AFUERA.

Uso y mantenimiento

Los depósitos se suministran generalmente sin haber sufrido ningún tratamiento interior o exterior (lavado, etc...).
Por tanto, es necesario realizar al menos un lavado interno con agua y detergentes o jabones específicos para el tipo de uso cuando sea necesario.
Finalmente, enjuague abundantemente con agua potable.

Para los tanques de almacenamiento es necesario realizar las siguientes operaciones al menos anualmente:

- Comprobar que no se ha formado una capa excesiva de limo en el fondo del tanque de almacenamiento.
  Si es necesario, limpie el tanque con limpieza con chorro de agua y desinfección con hipoclorito de sodio.
- Comprobar la eficacia de las eventuales boquillas de carga y/o descarga insertadas en las partes planas de las mismas.
- Comprobar la ausencia de deformaciones en la superficie del depósito al menos 48 horas después de su llenado.

Para todas las operaciones de mantenimiento y operación del sistema, consulte el manual correspondiente. .

CERTIFICADO DE CONFORMIDAD PARA TANQUE AZUL EXTERIOR

Modelo: CLY 4000 P 180 CALYPSO



Los tanques exteriores se utilizan para la contención y almacenamiento de agua de lluvia, aguas de primera lluvia, aguas residuales domésticas, agua potable, lixiviados de vertedero y todos los líquidos compatibles con polietileno a presión atmosférica según lo indicado en las fichas técnicas del producto (STC 01).
Están fabricados en polietileno mediante el sistema de "rotomoldeo" y cumplen con los requisitos de las siguientes normas:

Reglamento nº. 1935/2004 CE
Reglamento UE 2023/2006
Reglamento UE 10/2011

Reglamento UE 213/2018 Decreto Presidencial

777/82 y modificaciones posteriores

Decreto Ministerial 21/03/73 y modificaciones posteriores

Decreto Ministerial n. 174 del 06/04/2004 y modificaciones posteriores

Idoneidad para el contacto con alimentos según las directivas 95/31/CE y 96/77/CE

El material PE celeste utilizado para fabricar el tanque cumple con los límites de migración globales y específicos y las restricciones específicas de las condiciones de prueba del laboratorio acreditado por el IIP donde se realizan los análisis y certificado en el INFORME DE PRUEBA IIP - INFORME DE PRUEBA N° 0821LP /2021 del 20/10/2021 visible en la Empresa.

IMPORTANTE :

- Coloque el depósito sobre una superficie plana, lisa y limpia (pendiente máxima 4 ‰) y aléjelo al menos 10 cm de paredes y obstáculos.
- No entierre el tanque, UTILÍCELO ÚNICAMENTE EN EL AFUERA.

Advertencias

Temperatura de funcionamiento exterior -20°C ÷ +60°C, recomendamos no superar los 50°C.
Antes de llenar el depósito con sustancias distintas al agua, comprobar atentamente la compatibilidad del PE con las principales sustancias químicas, indicadas en la tabla "compatibilidad de sustancias químicas" y, si fuera necesario, contactar con la Oficina Técnica de Starplast. El dimensionamiento del tanque está calculado para la contención de líquidos con ρ = 1000 kg/m3, no exceda este valor. El tapón de inspección o carga es del tipo bayoneta estanco, no estanco, y está equipado con un respiradero: asegúrese de que funcione correctamente durante las operaciones de carga y vaciado del tanque. Limpiar el recipiente de posibles residuos de elaboración presentes o formados.
STARPLAST declina cualquier responsabilidad inherente al Título V del Decreto Legislativo 152/06 cuando no se realice la correcta elección de la solución vegetal autorizada por el organismo competente, el correcto procedimiento de gestión del tanque y el uso inadecuado del producto.
Para los correctos procedimientos de instalación, gestión y mantenimiento consultar lo indicado en los folletos específicos adjuntos al suministro.

OFICINA TÉCNICA
El gerente de la oficina
Pierluigi Dell'Onte



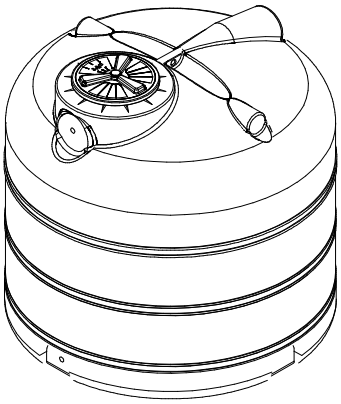

Via dell'Artigianato, 43 / 61028
Mercatale di Sassocorvaro Auditore (PU)
+39 0722 079201
info@starplastsrl.it
www.starplastsrl.it
Starplast srl